

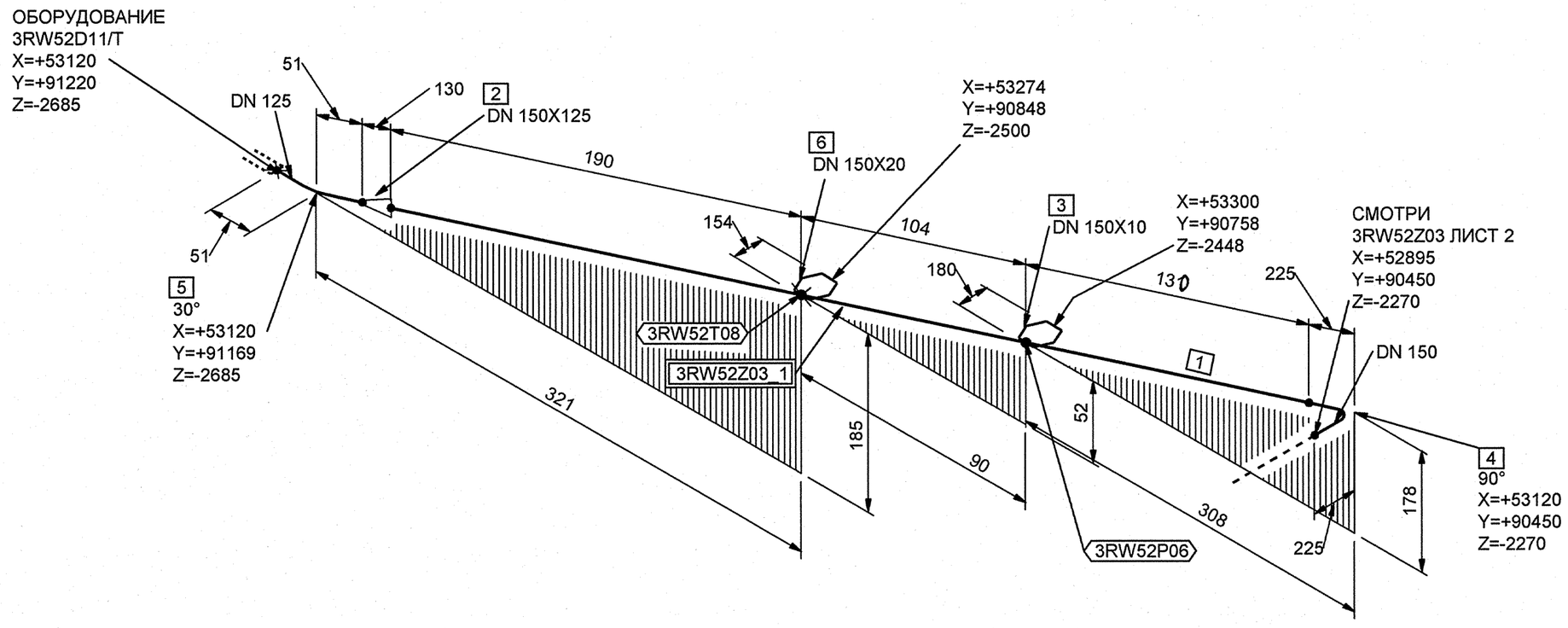

СПЕЦИФИКАЦИЯ ДЕТАЛЕЙ И ОПОР

ПОЗ.	НАИМЕНОВАНИЕ	КОЛ.	МАТЕРИАЛ	МАССА ЕД-ЦЫ, кг
1	ОСТ 34-42-658-84 ТРУБА 159х5	0.424 М	20ТУ 14-3-190-2004	18.99
2	ОСТ 34 10.700-97 ПЕРЕХОД К 159х5.0х133х4.0-130	1	20ТУ 14-3-190-2004	2.80
3	ШТУЦЕР КИП	1	-	-
4	ОСТ 34 10.699-97 ОТВОД 90° 159х6.0	1	20ТУ 14-3-190-2004	8.40
5	ОСТ 34 10.699-97 ОТВОД 30° 133х4.0	1	20ТУ 14-3-190-2004	1.30
6	БОБЫШКА КИП	1	-	-

БЛОКИ:

3RW52Z03_1

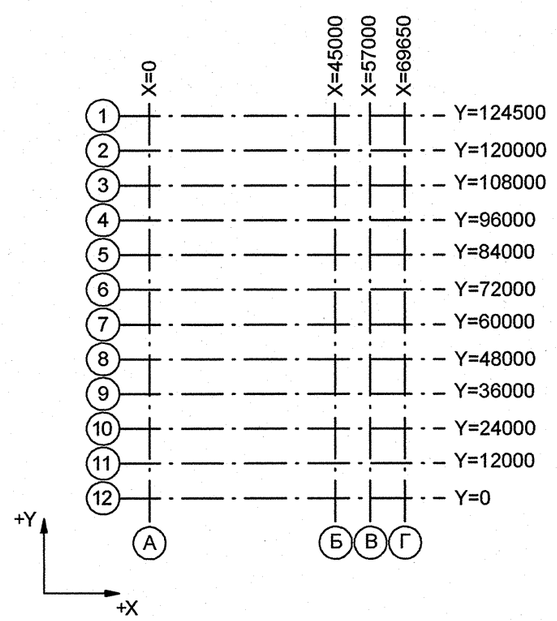

Номер трубопровода - VIII
Подведомственность - ПБ 03-585-03
Категория трубопровода по ПБ 03-585-03 - V В
Класс безопасности по НП-001-97 - 3
Категория сейсмостойкости по НП-031-01-II
Рабочие параметры: Pp= 0.64 МПа, tp=45°C
Параметры гидроиспытания: Pr=0.83 МПа, tr= 5-40°C
Среда- Конденсат

3TG11Z01_01		3	DN 100	Z+ 2700 X+ 175 Y- 2775	3TG11W01/N1				S8 3TG11Y01/PT-997				3TG11J01/ТГ-235
Код блока	Трубопроводы проектируемые	Позиция детали	Условный проход	Координаты элементов в здании	Код оборудования/ Номер патрубка	Шов заводской	Шов монтажный	Резьбовое соединение	Позиция опоры Код опоры / код проходки	Направление среды	Переход	Штуцер	Код герметичной проходки/ код проходки

Изм.	Кол.уч.	Лист	№ док.	Подпись	Дата
2	-	Зам.	649-12	-	1-
Инженер		Смирнов			14.11
Пров.инж.1 кат.		Котина			27.11
Нач.гр.		Морозова			28.11
Н.контр		Красноярова			30.11

АРХИВНЫЙ ЭКЗЕМПЛЯР

Инв. № подл. R3.00175.1.0.12
Лист 66

R3.RW51.3011.012.01.00.031

Ростовская АЭС Блок 3

Главный корпус
Машинное отделение (ДО, ЭЭТУ)
Трубопроводы связи конденсата ТПН с турбиной

Стадия	Лист	Листов
Р	1	2

Изометрический чертеж
3RW52Z03

ОАО "НИАЭП" 2012

Формат А2

ДОПОЛНИТЕЛЬНЫЕ ПОДПИСИ

ДОПОЛНИТЕЛЬНЫЕ ПОДПИСИ

Взам. инв. N

Подп. и дата

Инв. N подл. R3.00175.1.0.12